RZUT FUNDAMENTÓW SCHODÓW KOMUNIKACYJNYCH
skala 1:25

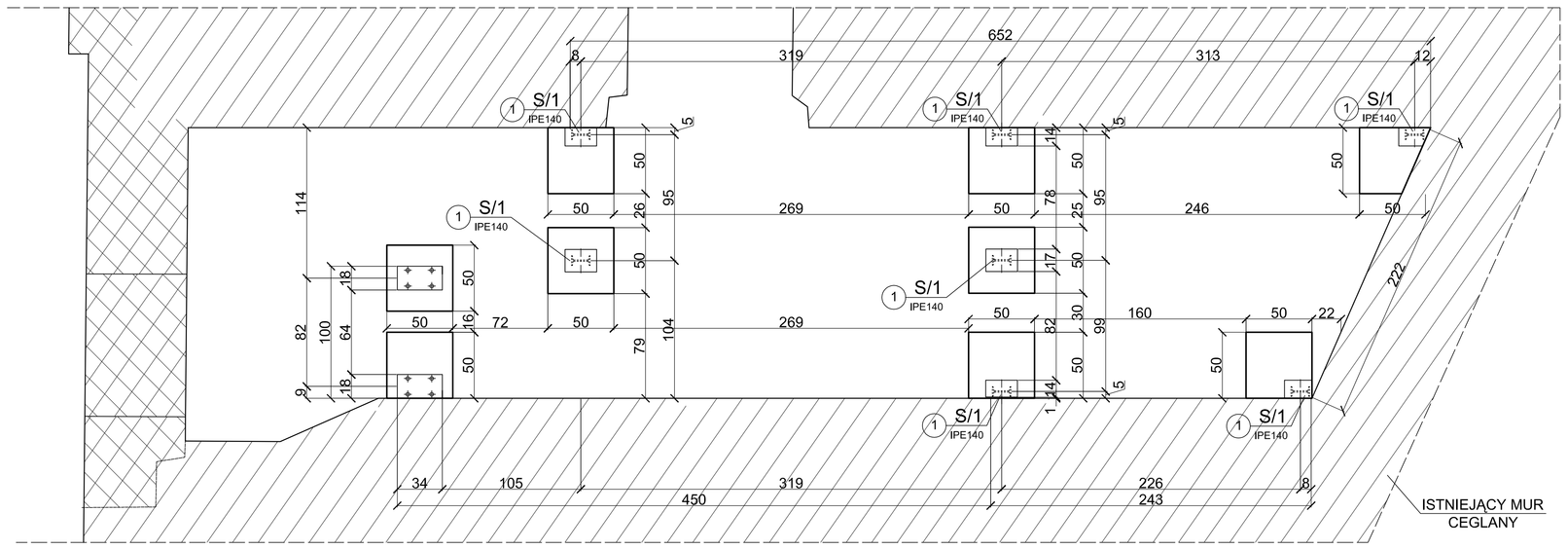

STOPA FUNDAMENTOWA
skala 1:10

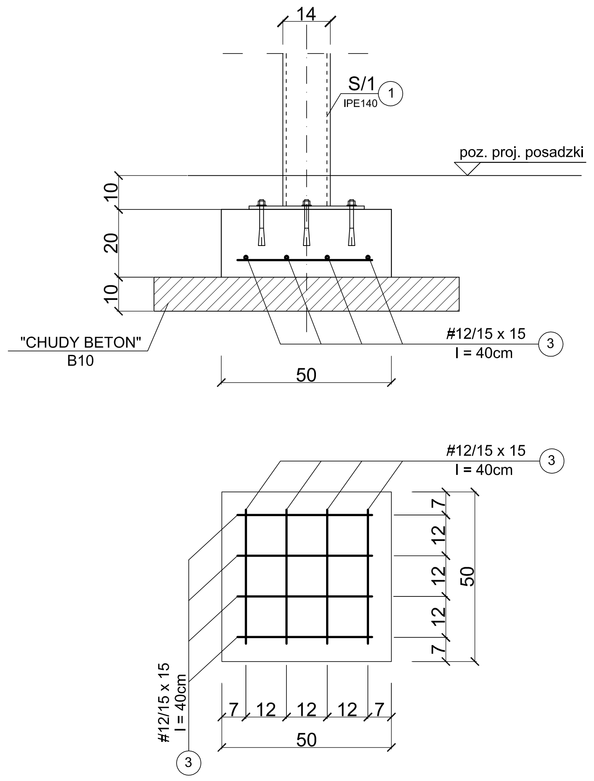

ROZMIESZCZENIE ELEMENTÓW KONSTRUKCYJNYCH
skala 1:25

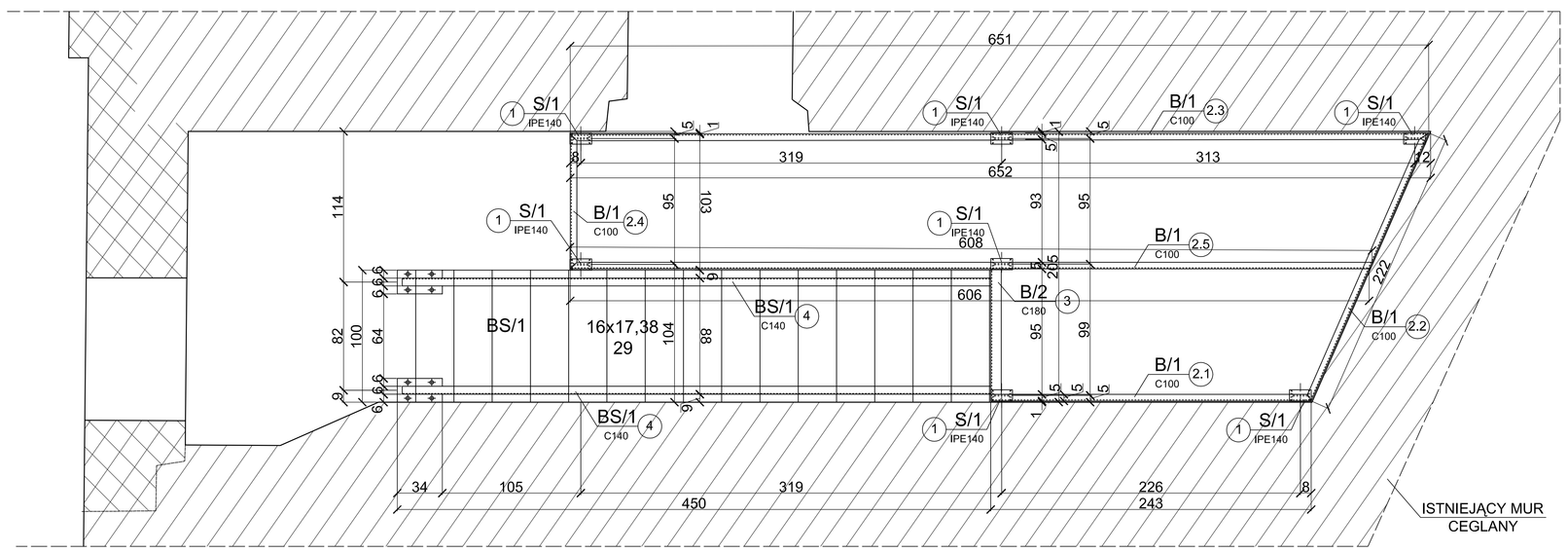

BIEG BS/1
skala 1:25

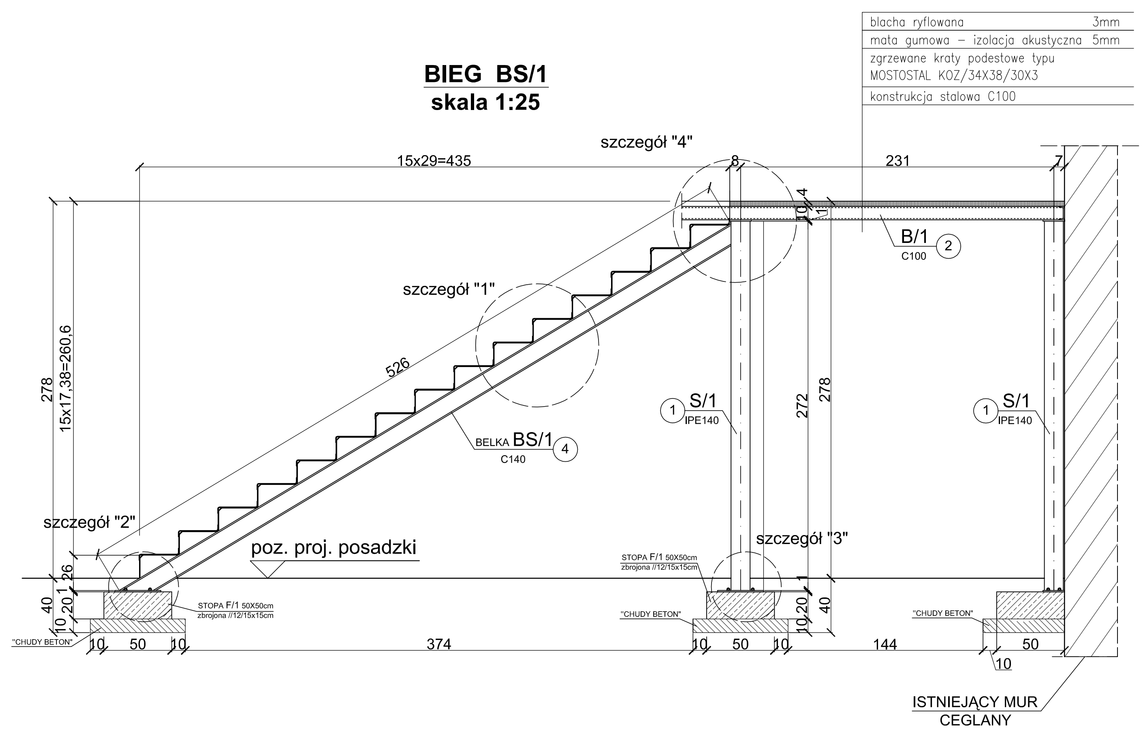

szczegóły "1", "2" - wg rysunku K6
szczegół "3" - wg rysunku K7

UWAGI:
1. Rysunki konstrukcyjne rozpatrywać razem z architekturą
2.Wszystkie roboty wykonywać zgodnie z zasadami sztuki budowlanej, pod nadzorem osoby uprawnionej.
3. Łączenie elementów stalowych spoinami pachwinowymi na całej długości przylegania
4. Jeżeli nie oznaczono inaczej spoiny pachwinowe wykonywać jako ciągłe a=0,7g - gdzie g grubość cieńszego z łączonych elementów.
5. Klasa złącza spawanego "D", klasa konstruckji spawanej 2
6. Przed trasowaniem elementów stalowych zaleca się wszystkie wymiary sprawdzić w naturze.
7. Konstrukcję zabezpieczyć antykorozyjnie poprzez malowanie farbą chlorokałczukową x3 po oczyszczeniu do 2 stopnia
8. Konstrukcję zabezpieczyć ppoż do oporności ogniowej R60

STALOWE ELEMENTY KONSTRUKCYJNE:
STAL PROFILOWA St3S
SŁUPY S1, BELKI STALOWE wg ZESTAWIENIA ZS-2.1
ŻELBETOWE ELEMENTY KONSTRUKCYJNE:
STAL ZBROJENIOWA wg ZESTAWIENIA ZS-3
STAL A III N
BETON B25, B10

STAL PROFILOWA St3S
ELEKTRODY ER 1.46

BETON B 25, B 10
STAL A III N

Tytuł rys.	SCHODY KOMUNIKACYJNE			
Obiekt/temat	ADAPTACJA CZĘŚCI POMIESZCZEŃ DONJONU W TWIERDZY SREBRNA GÓRA DO FUNKCJI MUZEALNO - EKSPOZYCYJNYCH			
Adres	TWIERDZA SREBRNA GÓRA - DONJON GMINA STOSZOWICE, WOJ. DONOŚLĄSKIE dz. nr ew. 479, 480, 397			
Faza	PW	Data 04.2010	Umowa nr: 18/2010	
Projektant/Sprawdzający/Asystent		Specjalność	Nr uprawnień	Podpis
Projektant: mgr inż. Ryszard BOREK		architektura konstrukcja	UAN/ 2/7403/09/94 AAF/ 2/7/82	
Sprawdzający: inż. Emilian Kwiecień		konstrukcja	149/DOŚ/05	
Asystent projektanta: tech.arch. A.Pasiut-Wróblewska		architektura		

Skala 1:25; 1:10
Nr rys. K4